9018	CODICE	DENOMINAZIONE	Quantità
1	09 2001	RULLO AVV VERN. D. 430 L. 150 1/2"	1
2	10 0417	PERNO INOX ORIZZ GABBIETTA D. 8 X 140	2
3	09 0415	RULLINO ORIZZ SCORRIMEN D. 16 X 120	2
4	09 1502	CONT MOLLA FERRO ZINCATO D. 258	1
5	09 0506	MOZZO TENDIMOLLA RIBASS. H 63	1
6	09 1503	FLANGIA PROT MOLLA D. 250 FORO 42	1
7	09 1525	VITE AUTOFILETTANTE D. 4.9 X 13	10
8	09 2000	MOLLA 20 METRI PER AVV.	1
9	09 4022	FIANCATA SX VERNICIATA	1
10	09 1528	FLANGIA PROT MOLLA D. 250 FORO 67	1
11	10 0021	TIRANTE ORIZZ INOX D. 8 X 198 M 6 X 8.5	2
12	09 5015	RULL VERT DI SCORRIMENTO D. 16 X 34	1
13	09 1513	DADO UNI 5588 M 10 H 6 ZINC. BIANCO	1
14	09 0404	FIANCATA DX VERNICIATA FERITOIA	1
15	10 0416	PERNO INOX GABBIETTA D. 8 X 48	2
16	09 0017	DADO AUTOBLOCCANTE DIN 985 M 6 H 6	4
17	09 1580	PIASTRINA CHIUDI FERITOIA ISPEZIONE	1
18	07 5117	DADO UNI 5931 M 6 H 5 ZINC. BIANCO	1
19	09 0406	BASE VERN. 87 X 180 VER AVV. 9018	1
20	09 0407	CREMAGLIERA RIBASSATA H 15	1
21	08 0010	SALT IN PLASTICA PER FERMO RULLO	1
22	09 1509	VITE SALTARELLO D. 15 X 25 M 10	1
23	99 PO12	GUARNIZIONE IN POLIURETANO D. 12	1
24	09 1512	MOLLA TENUTA SALTARELLO FILO D. 0.9	1
25	09 0019	VITE TCEI UNI 5931 M 8 X 16 FIX BASE	4
26	07 5111	VITE TCEI UNI 5931 M 6 X 16 GABBIETTA	4
27	09 1684	GABB INOX 103 X 182 SCORRITUBO	1
28	09 0421A	CARENATURA INOX PER 9018 L. 190	1
29	99 0130	GIUNTO GIREVOLE M 1/2" FORO 12	1
30	99 0136	RONDELLA OTTONE D. 24 FORO D. 14.2	1
31	08 0015	VITE TCEI M 8 X 14 FISS CREM E MOZZO	8
32			
33			
34			
35			
36			
37			
38			
39			
40			
41			
42			
43			
44			
45			
46			

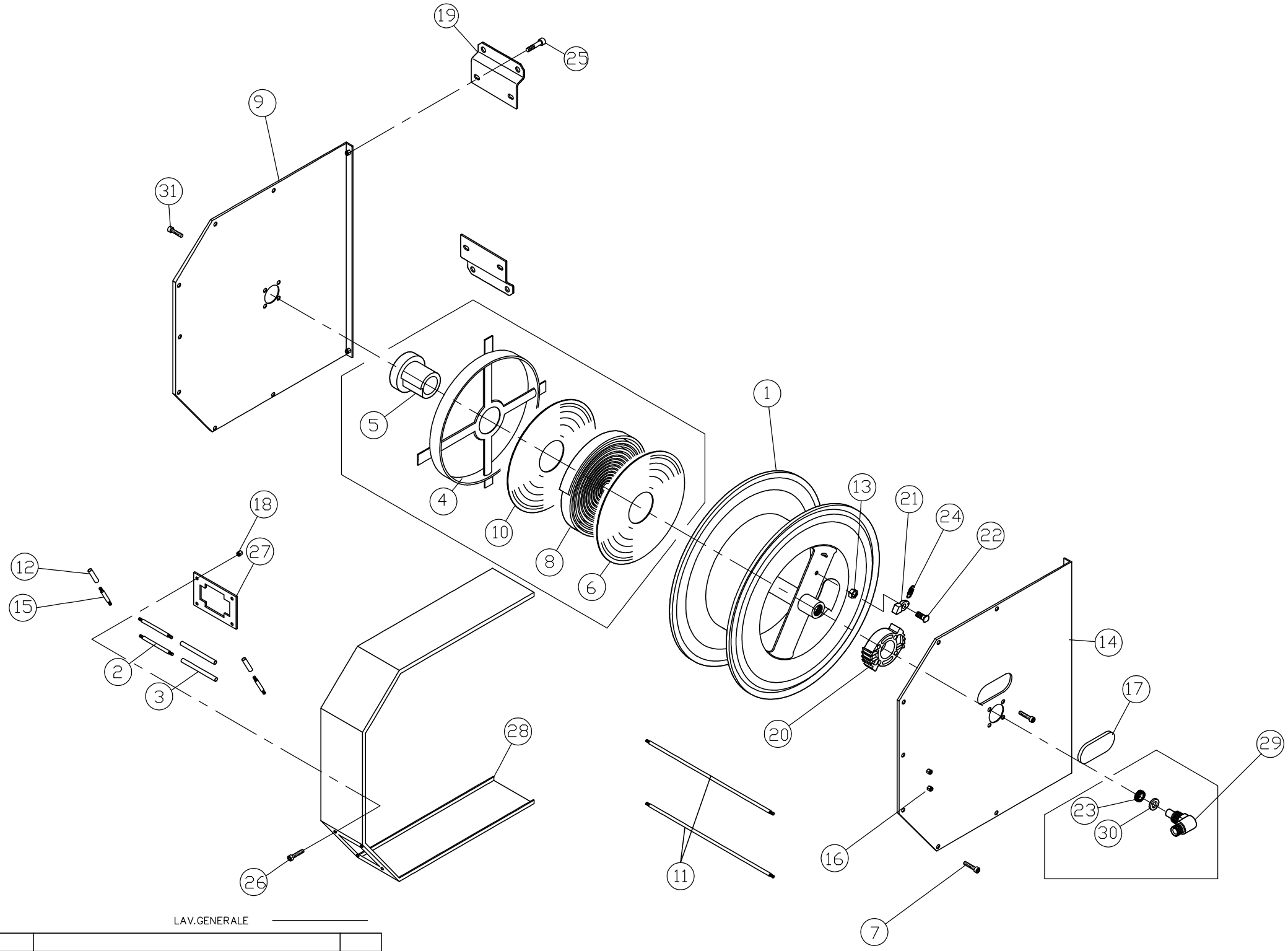

PROPRIETA' DELLA FLEXBIMEC INT. s.r.l. ALL PROPRIETARY RIGHTS RESERVED BY FLEXBIMEC INT. s.r.l.

LAV.GENERALE

I.M.	DATA	MODIFICHE	FIRMA	I.M.	DATA	MODIFICHE	FIRMA

Tolleranze generali
ø e Lungh.< 18 mm ± 0.1
ø e Lungh.da 18 a 80 ± 0.15
Sm e raggi non quotati 0.3
Angoli ± 30'

Mat.
Stato
Peso Kg
Durezza
Tratt.termico
Profond.cmt.
Resistenza N/mm²
Articolo: 9018
Nome file

Denominazione: ESPLOSO RICAMBI

Nr.pezzi
Tratt.superficiale

Gruppo:
Codice scheda prodotto:
Scala
Disegn. E.ZANNONI
Data 01–05–11
Controll. FRANCO RUOZI

INDICE 01
NB.DEL PRESENTE DISEGNO VALE SOLO LA COPIA CON INDICE MAGGIORE.
SOSTITUISCE IL
CODICE 9018

La proprieta' di questo disegno e' tutelata a termini di Legge. Vietata la riproduzione senza nostra autorizzazione scritta.