art. 9016	CODICE	DENOMINAZIONE	Quantità
1	091501	RULLO F.120 SI PERNO NO SP.	1
2	090014	TIRANTE AVVOLGITUBO D.8x187	2
3	090423	SCORREVOLE PLASTICA D.17x84	4
4	091502	CONTENITORE MOLLA D.258 ZINCATO	1
5	090006	MOZZO TENDIMOLLA IN PLASTICA	1
6	091503	DISCO PORT MOLLA D.250 FORO 42	1
7			
8	091500	MOLLA AVVOLGITUBO 15 MT.	1
9	091504	FIANCATA DX SERIE LEGGERA	1
10	091528	DISCO PORTAMOLLA D.250 FORO 67	1
11			
12			
13	080029	VITE TCEI UNI 5931 M 8 X 20 ZB	8
14	091508	FIANCATA SX SERIE LEGGERA VERN	1
15	090016	TIRANTE ZINCATO AVVOLGITUBO D.8X95	1
16	090424	SCORREVOLE PLASTICA D.17X73 FORO 8.5	2
17	091513	DADO BASSO PER VITE SALTARELLO H6	1
18	090017	DADO AUTOBLOCC. DIN 985 M 6 H6	8
19	090005	BASE SOSTEGNO AVV. 9016 VERN	1
20	091507	CREMAGLIERA IN PLASTICA H 25	1
21	080010	SALTARELLO FERMO AVVOLGITUBO	1
22	091509	VITE SALTARELLO D.15X25	1
23	99PO12	GUARNIZIONE POLIUR. D.14 D.22 L.5.8	1
24	091512	MOLLA PER SALTARELLO AVVOLGITUBO	1
25	090019	VITE TCEI UNI 5931 M 8 X 16 ZB	4
26			
27			
28	091523	VITE NTPS CR. DIN 7982 2.9X13 ZB	3
29	009952	GIUNTO GIREVOLE FERRO FORO Ø 12	1
30	990136	RONDELLA OTTONE FERRO 14.2 D. 24	1
31			
32			
33			
34			
35			
36			
37			
38			
39			
40			
41			
42			
43			
44			
45			
46			

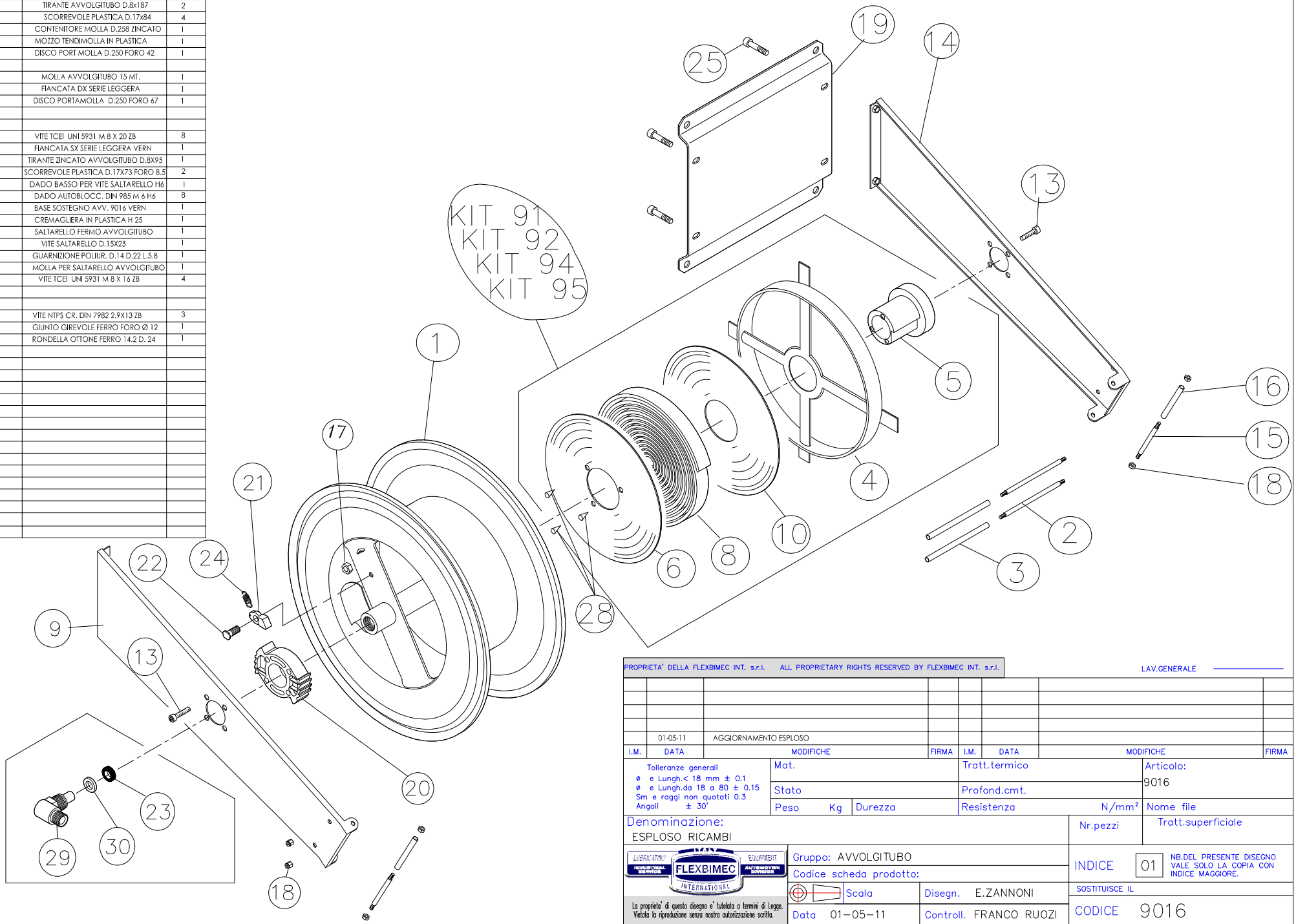

PROPRIETA' DELLA FLEXBIMEC INT. s.r.l. ALL PROPRIETARY RIGHTS RESERVED BY FLEXBIMEC INT. s.r.l.

LAV.GENERALE

I.M.	DATA	MODIFICHE	FIRMA	I.M.	DATA	MODIFICHE	FIRMA
	01-05-11	AGGIORNAMENTO ESPLOSO					

Tolleranze generali
ø e Lungh.< 18 mm ± 0.1
ø e Lungh.da 18 a 80 ± 0.15
Sm e raggi non quotati 0.3
Angoli ± 30'

Mat. | Tratt.termico | Articolo: 9016
Stato | Profond.cmt.
Peso Kg | Durezza | Resistenza N/mm² | Nome file

Denominazione: ESPLOSO RICAMBI

Nr.pezzi | Tratt.superficiale

Gruppo: AVVOLGITUBO
Codice scheda prodotto:

INDICE 01 — NB.DEL PRESENTE DISEGNO VALE SOLO LA COPIA CON INDICE MAGGIORE.

Scala | Disegn. E.ZANNONI
Data 01-05-11 | Controll. FRANCO RUOZI

SOSTITUISCE IL
CODICE 9016

La proprieta' di questo disegno e' tutelata a termini di Legge. Vietata la riproduzione senza nostra autorizzazione scritta.